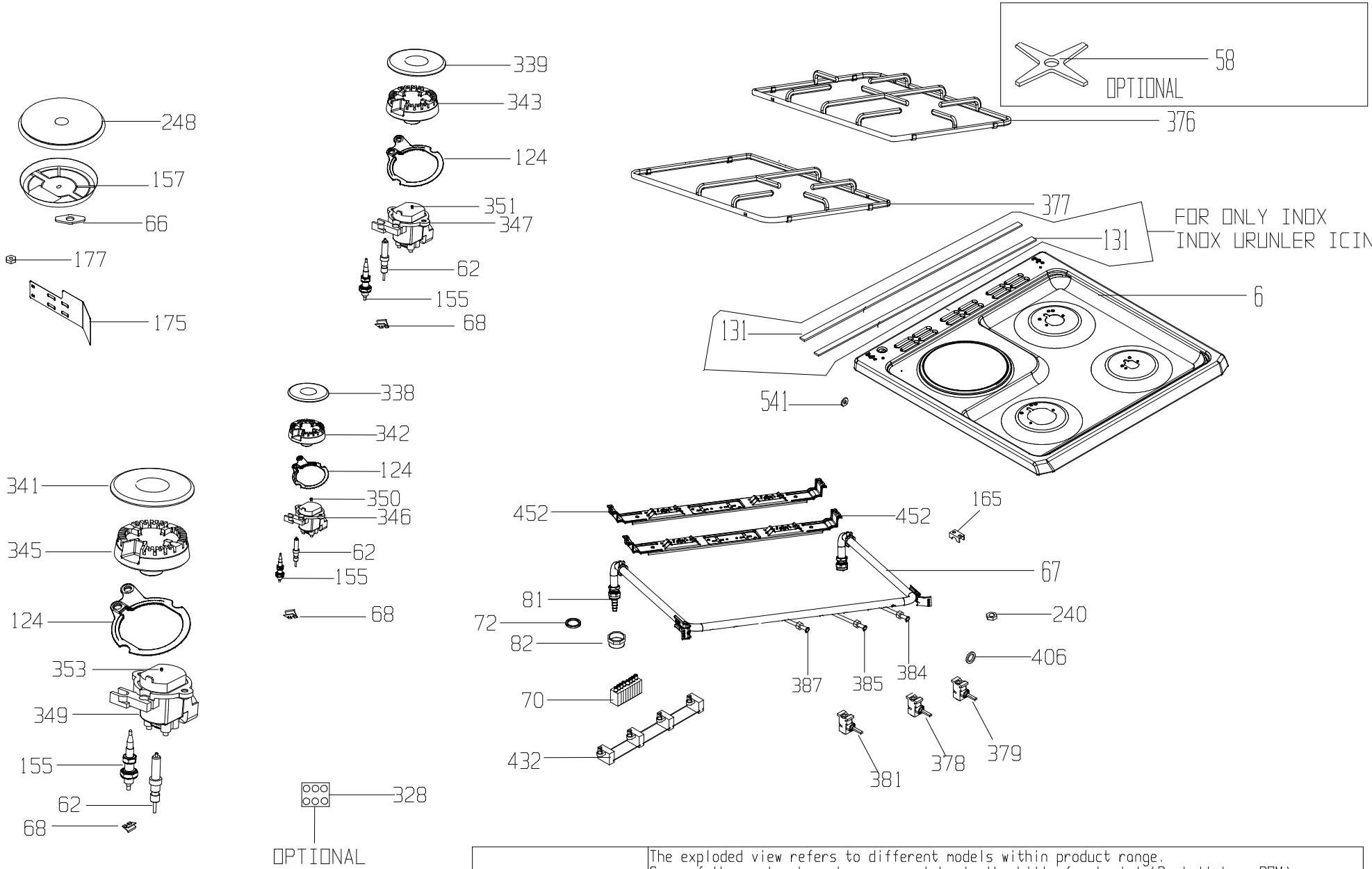

The exploded view refers to different models within product range.

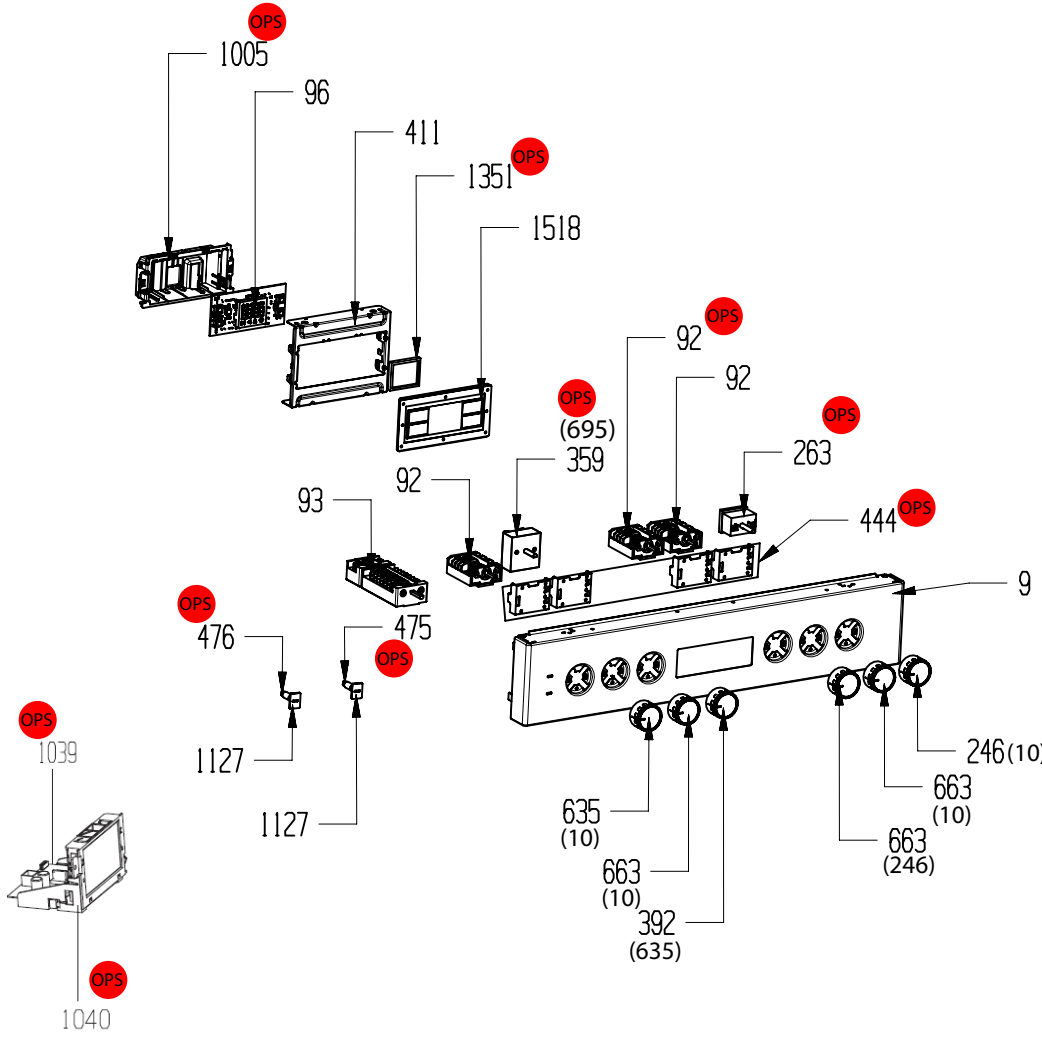
OPS
1005
96
411
OPS
1351
1518
OPS
92
92
OPS
(695)
359
OPS
263
92
93
OPS
444
9
OPS
476
475
OPS
OPS
1039
1127
1127
246 (10)
663
(10)
635
(10)
663
(246)
663
(10)
392
(635)
OPS
1040

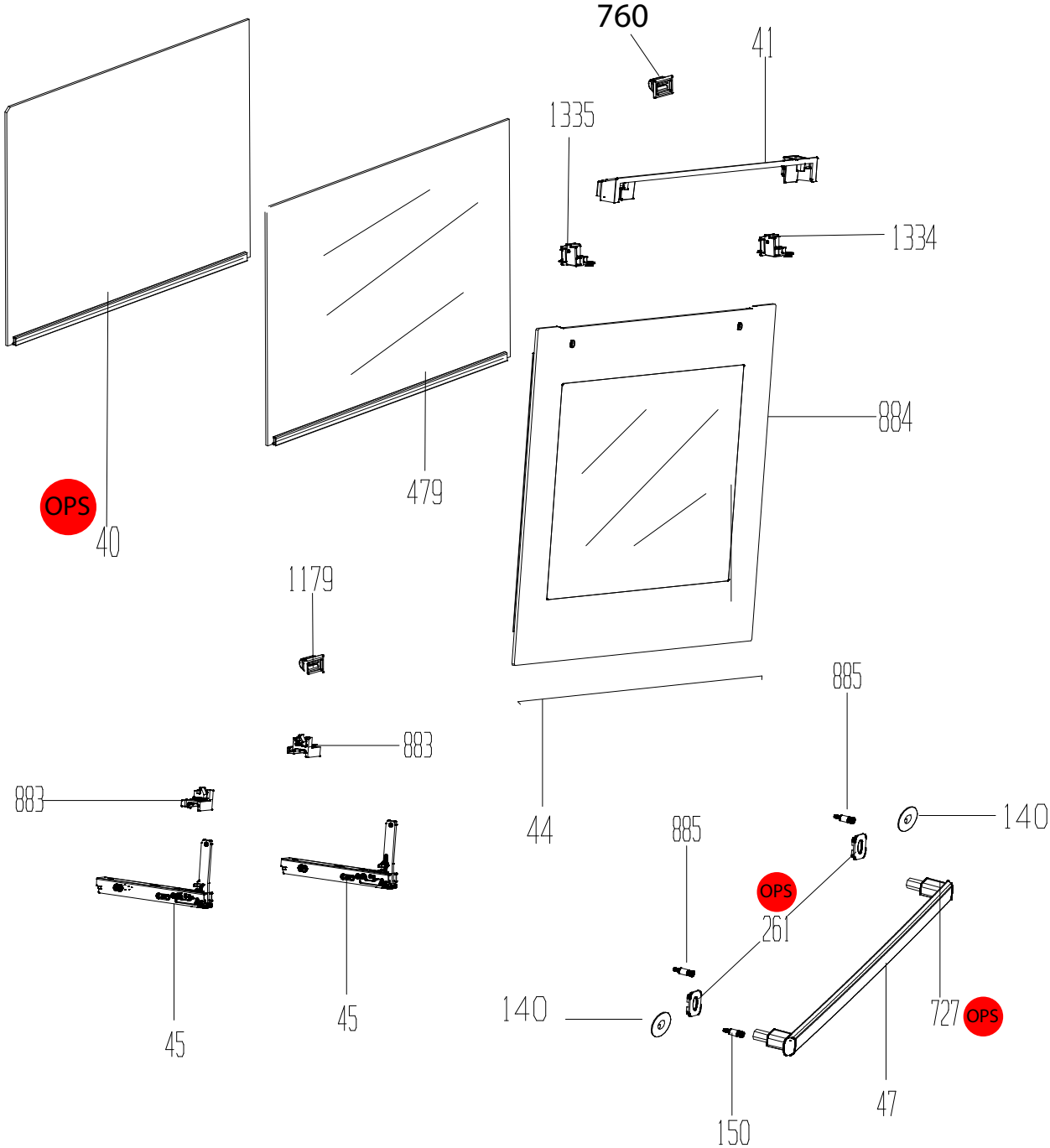
760
41
1335
1334
884
479
OPS
40
1179
885
883
883
140
44
885
OPS
261
45
45
140
727
OPS
47
150

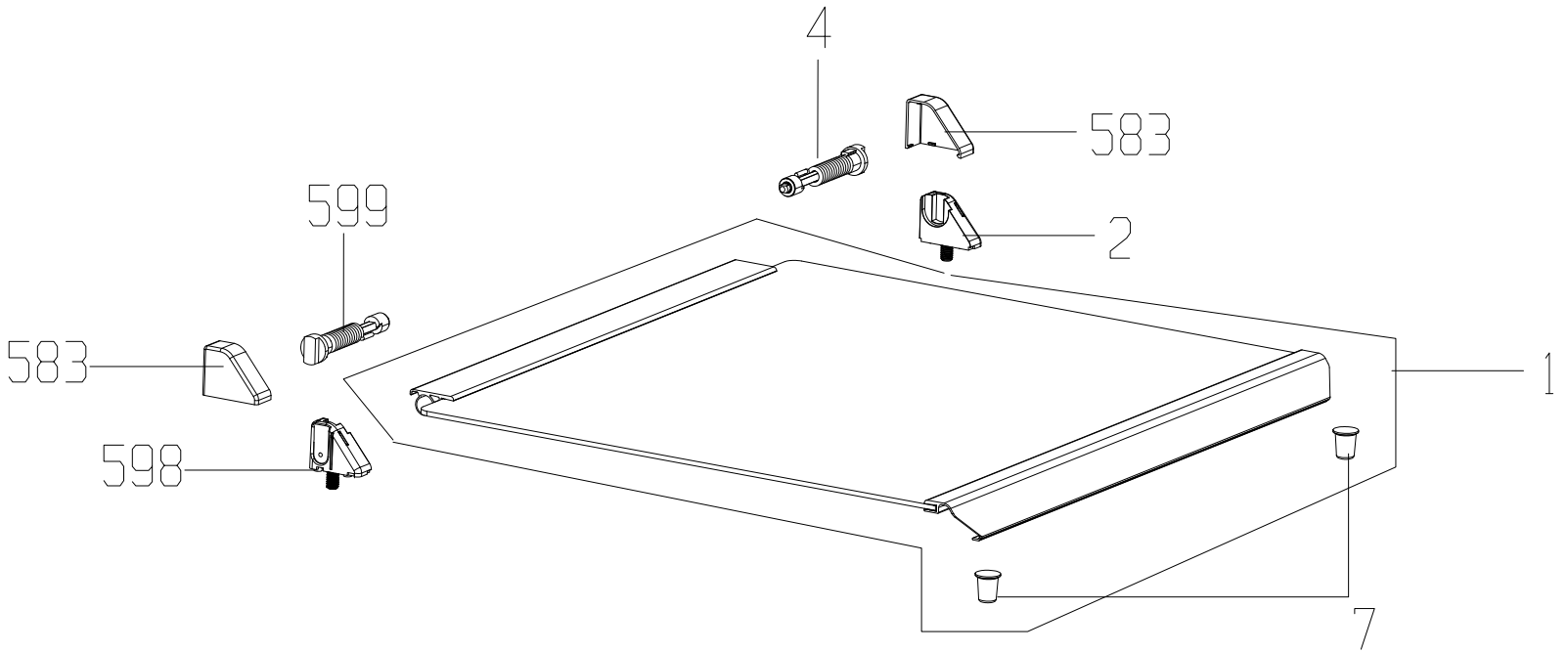
4
583
599
2
583
1
598
7

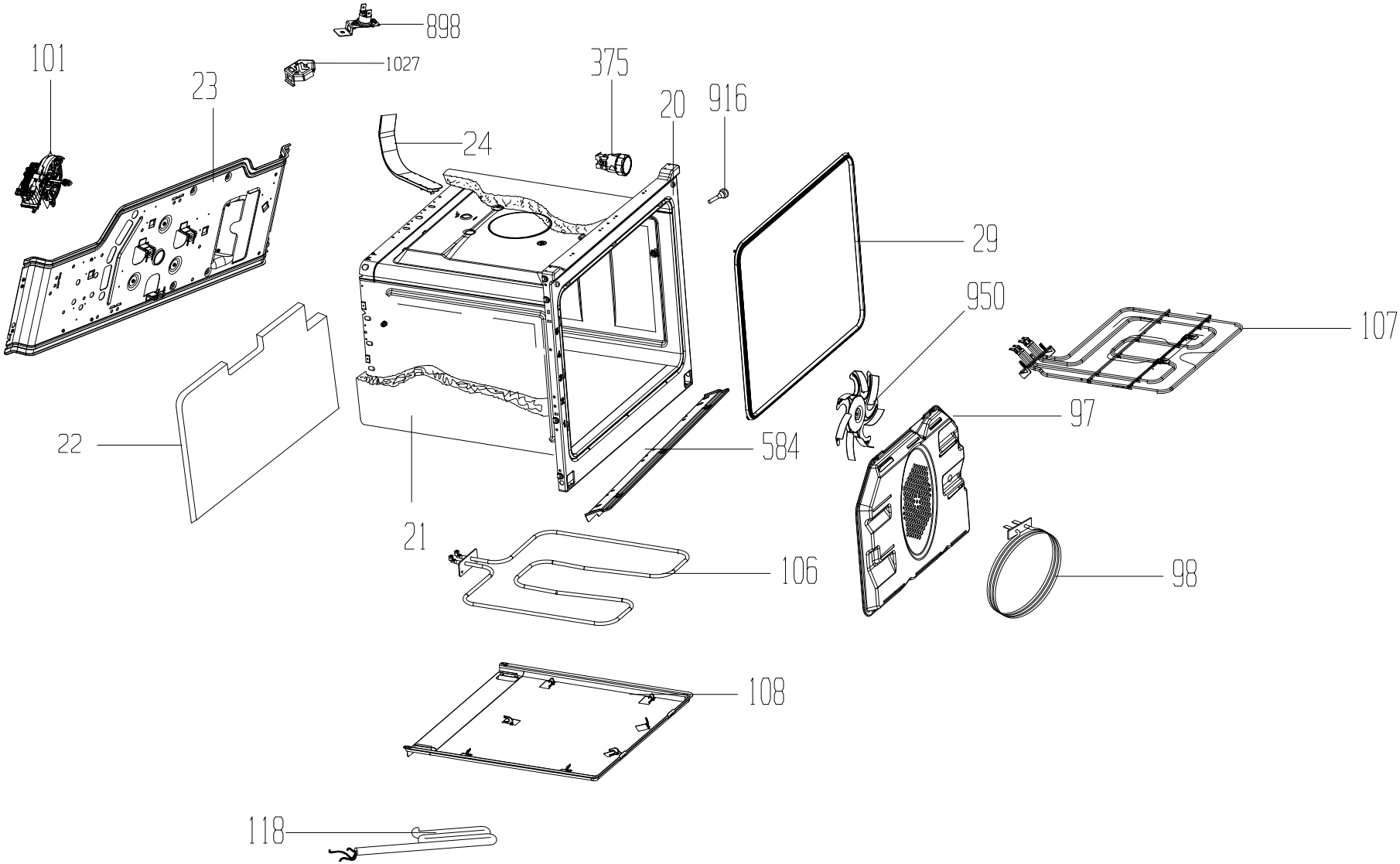
898
101
1027
23
375
20
916
24
29
950
107
97
22
584
21
106
98
108
118

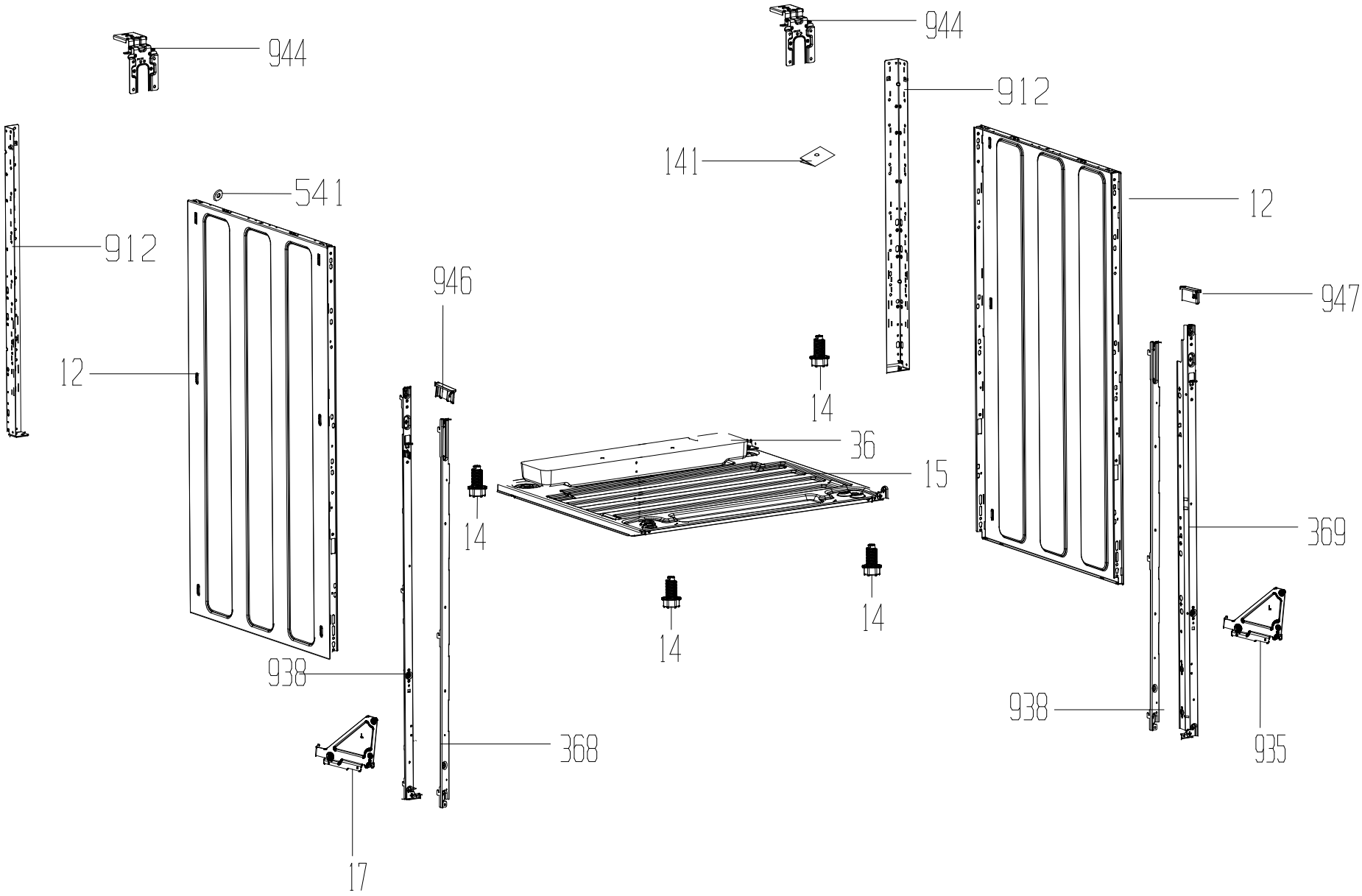
944
944
912
912
541
141
12
12
946
947
14
36
15
14
369
14
14
938
938
935
368
17

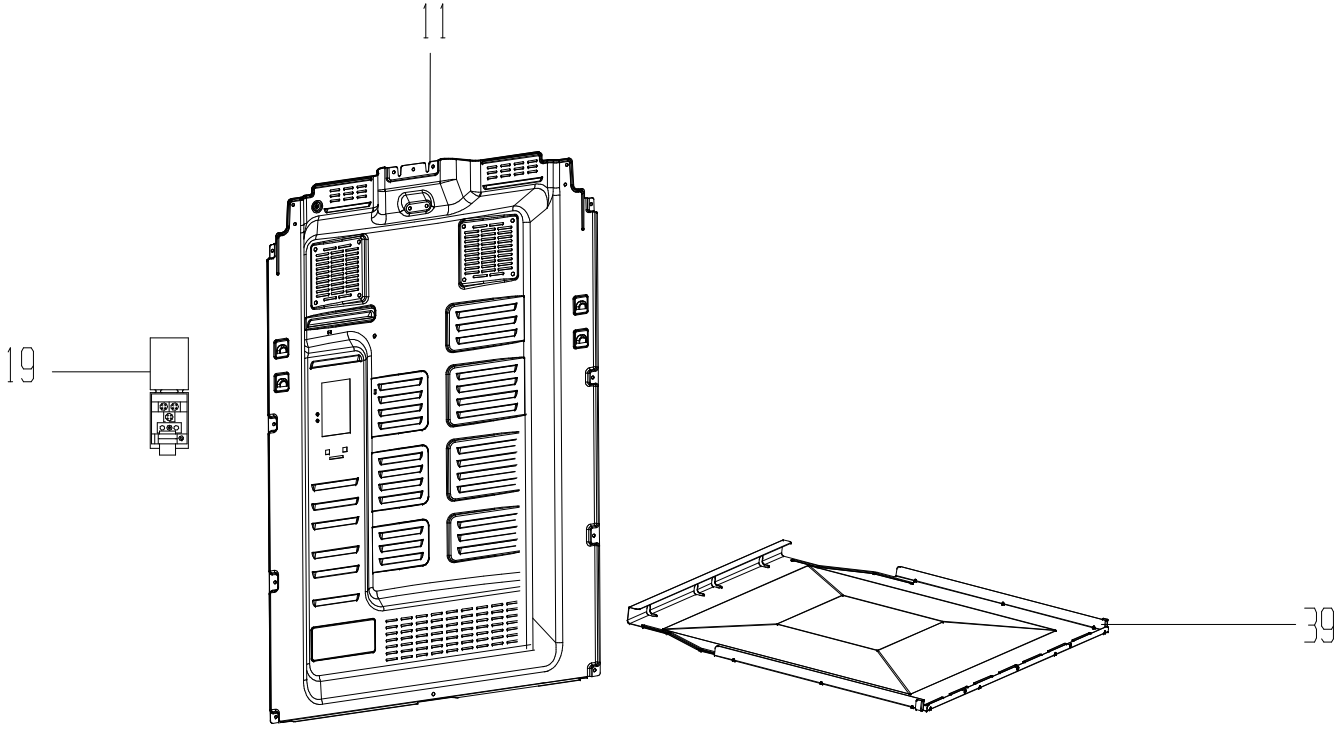
11
19
39

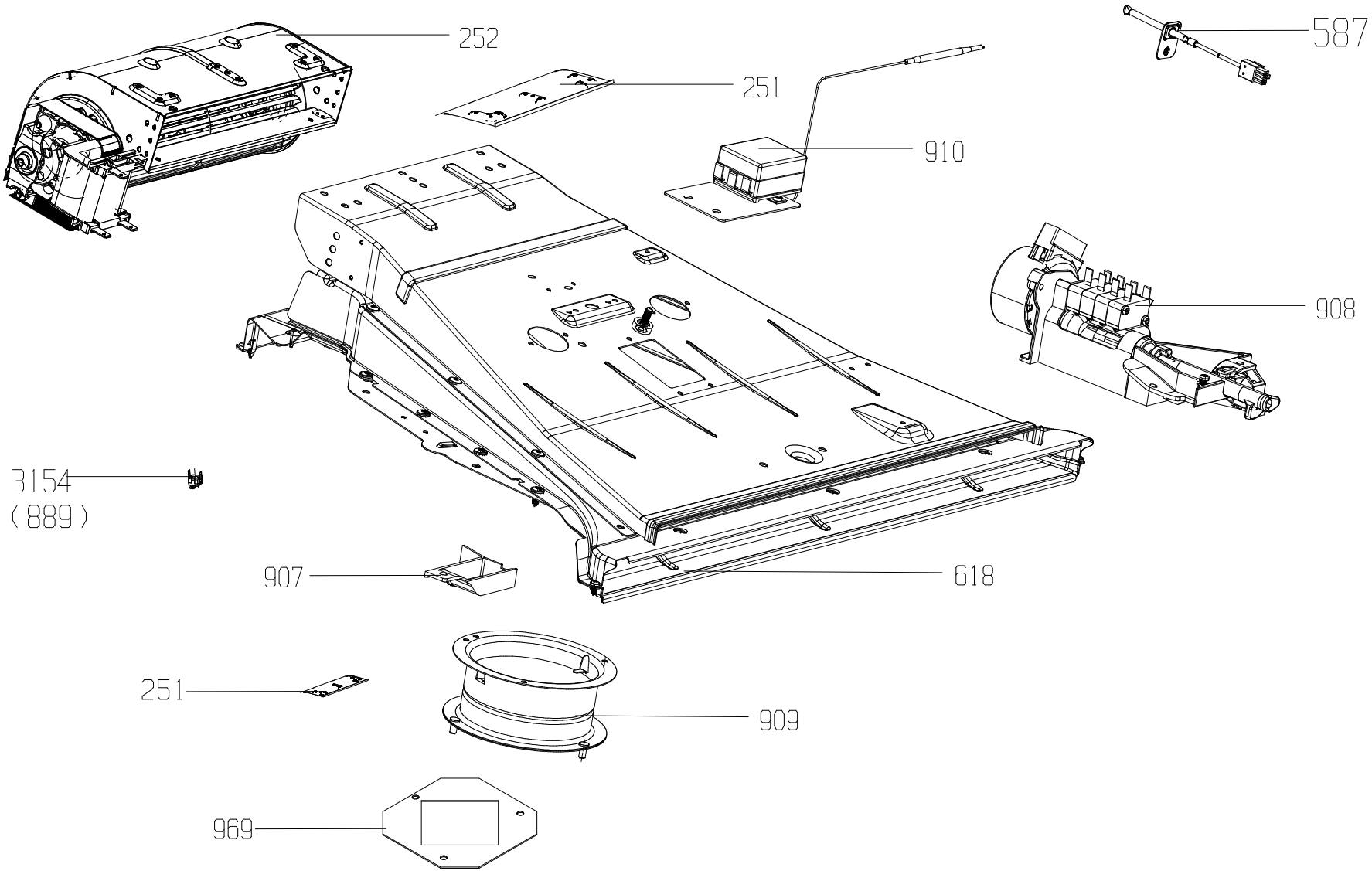
252
251
587
910
908
3154
(889)
907
618
251
909
969

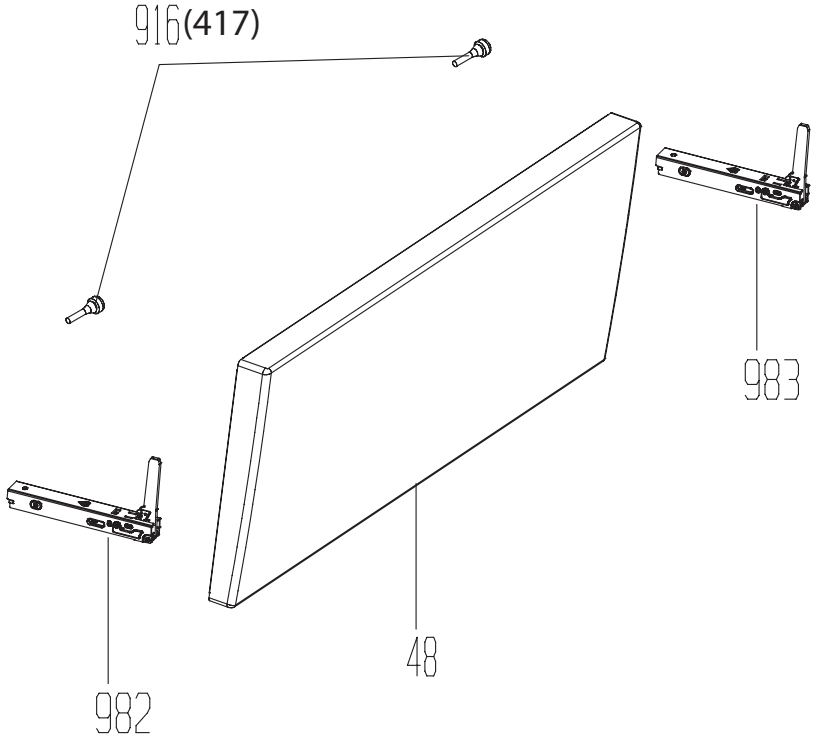
916(417)
983
982
48

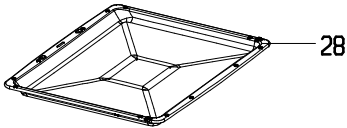
28

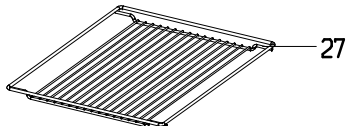
27